Bayle — *les droits de la conscience errante*

COLLOQUE INTERNATIONAL

organisé par

Sophie Audidière
& Guillaume Coqui

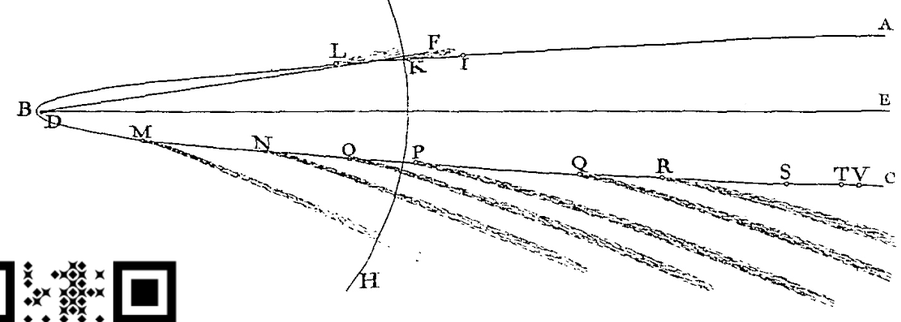

LES 23 & 24 MARS 2023, MSH (uB, DIJON)

ÉLODIE ARGAUD — MYRIAM BERNIER
LORENZO BIANCHI — HUBERT BOST
STEFANO BROGI — SYLVIA GIOCANTI
JEAN-MICHEL GROS — GIROLAMO IMBRUGLIA
ANTONY McKENNA — LAURA NICOLÌ

entrée libre dans la limite des places disponibles — accessible en visioconférence :
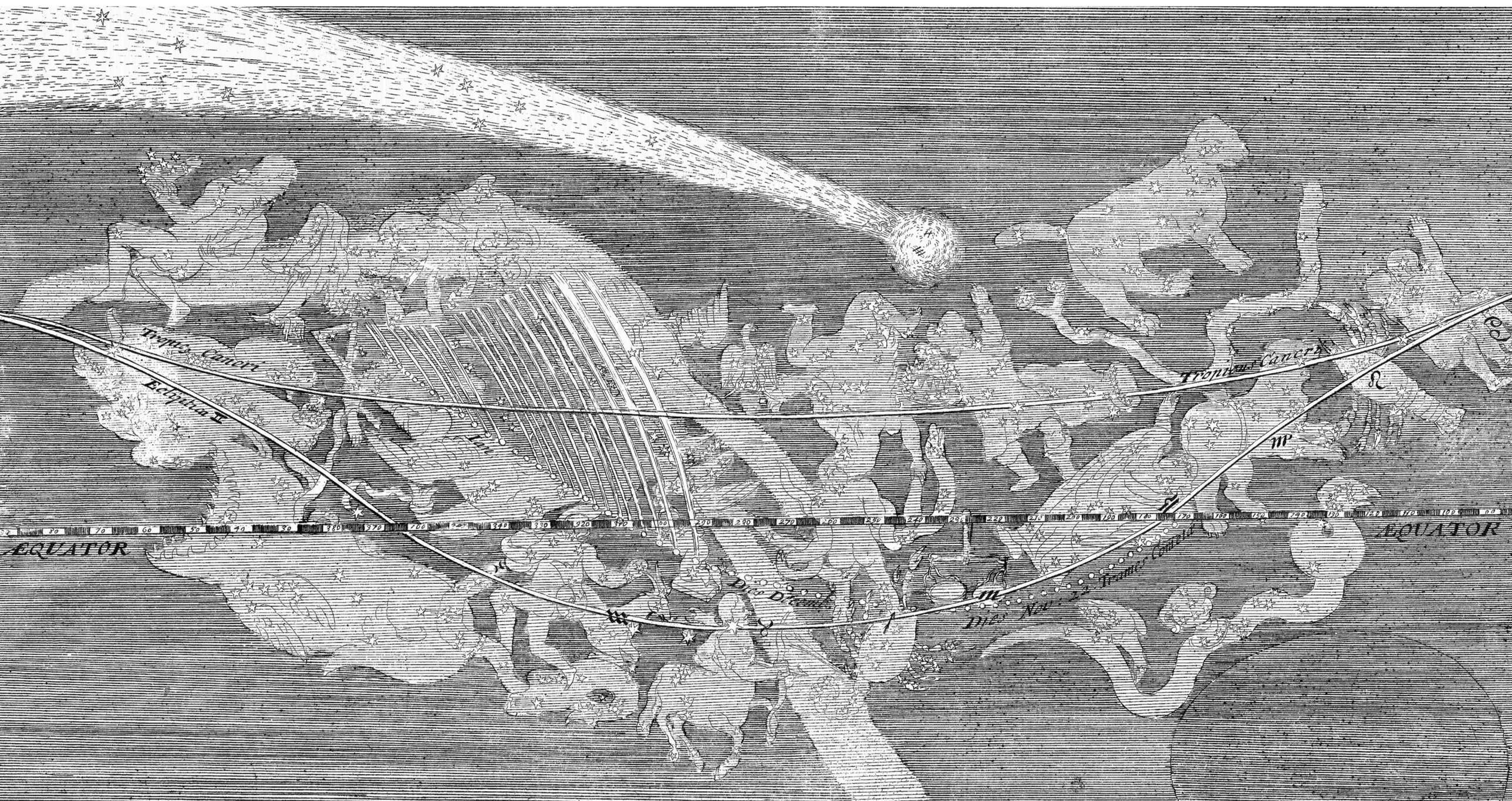
Amphithéâtre de la MSH